消 防 団 の 組 織 概 要

令和5年4月1日現在

都道府県名	高知県	所在地	〒781－2112 高知県吾川郡いの町西町1番地		
市町村名	いの町				
消防団事務所管	仁淀消防組合消防本部総務課・いの町役場総務課	電話番号（直通）	088-893-1113	FAX	088-892-0353
消防団名	いの町消防団	メールアドレス	soumu@town.ino.lg.jp		

組織	分団数	13	分団	ホームページURL	https://www.town.ino.kochi.jp/
	うち機能別分団数	0	分団	SNSアカウント	
	方面隊数	3	隊		
	部数	18	部	消防団活動事例・PR等	
	班数	44	班		
団員数	条例定数	451	人		
	実員数	332	人		
	男性団員数	315	人		
	女性団員数	17	人		
	基本団員数	282	人		
	大規模災害団員数	0	人		
	その他の機能別団員数	50	人		
職業構成別団員数	国家公務員	1	人		
	地方公務員	51	人		
	都道府県職員	2	人		
	市区町村等職員	49	人		
	特殊法人等公務員に準ずる職員	57	人		
	農協職員	14	人		
	日本郵政グループ	4	人		
	その他	219	人		
ポンプ	普通消防ポンプ自動車	8	台		
	水槽付消防ポンプ自動車	1	台		
	小型動力ポンプ 小型動力ポンプ付積載車	27	台		
	小型動力ポンプ（車両に積載していないもの）	25	台		
	手引き動力ポンプ	1	台		
年額報酬	報酬額（階級：団員） 年額	36,500	円		
	（参考）交付税単価（階級：団員） 年額	36,500	円		
出動報酬	火災	8,000	円		
	風水害等の災害	8,000	円		

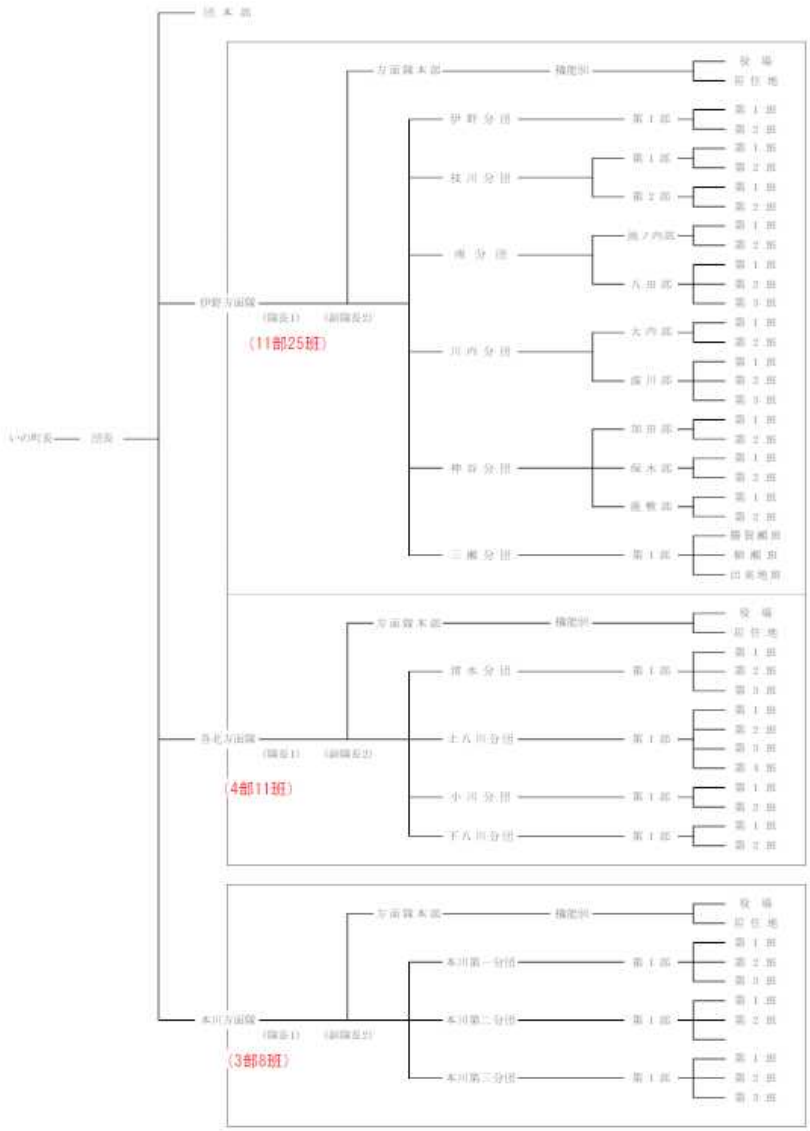

※1：「消防団の組織概要等の調査」による

※2：「年額報酬」「出動報酬」の額は、令和5年4月1日現在の条例で定める額。
「出動報酬」については、日額で定めがある場合は最大額を記載。一方、日額で定めていない場合は8時間の出動に換算した額を記載。
定めがない場合又は年額支給の場合には「－」と記載。

※3：詳しくは、各市町村等のホームページ等を参照。